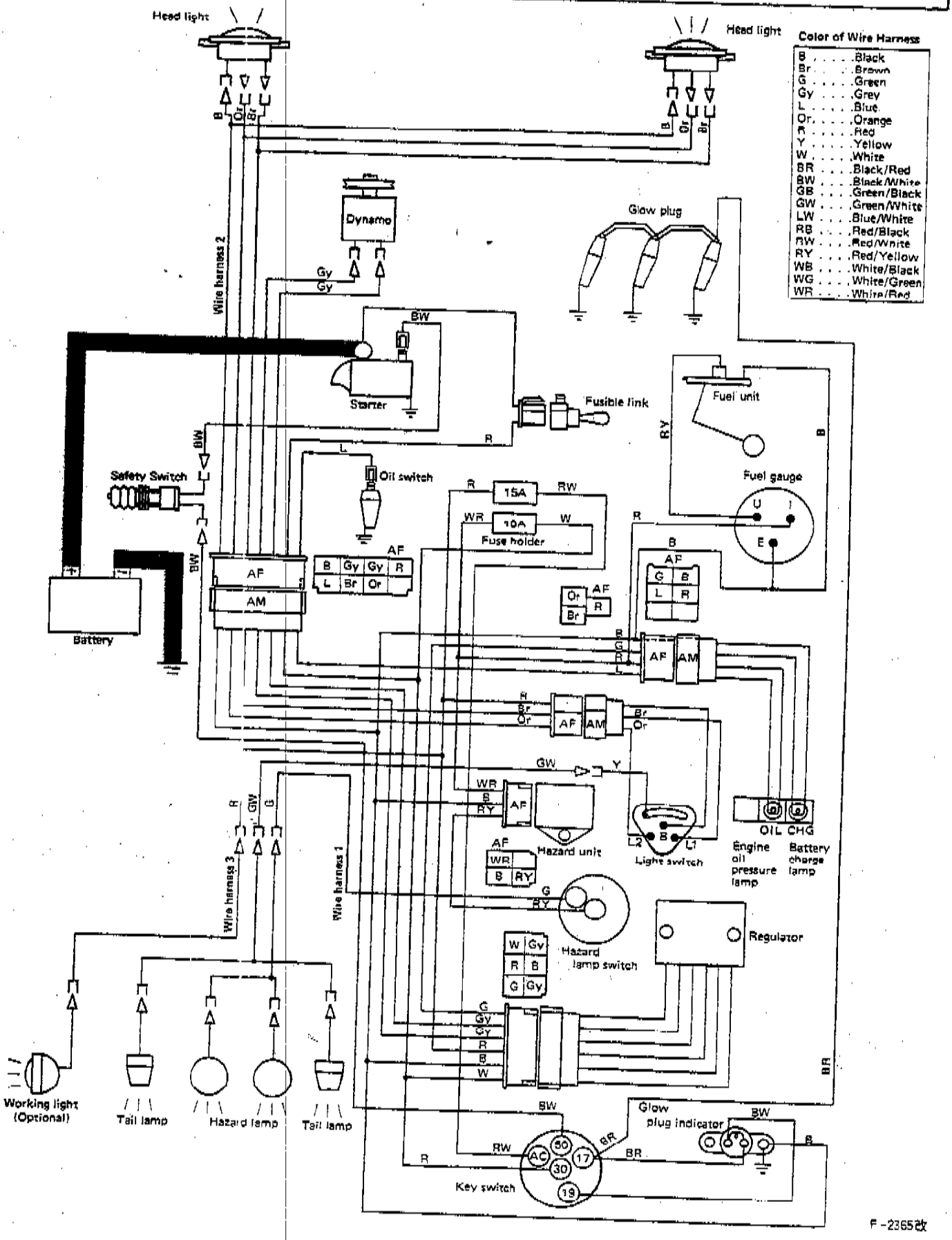16. WIRING DIAGRAM